Տանիքի փայտե կոնստրուկցիաների մասնագիր						
Դիրք	Անվանումը	Կտրվ. չափերը		Երկարությունը (մ)	Չափ. միավ.	Քանակը
		a	b			
1	Որմնափայտ	100	100	9,7	մ³	0,10
2	Տափաստ	200	50	12	մ³	0,12
3	Կանգնակ	120	120	7,8	մ³	0,11
4	Մարդակ	120	150	12	մ³	0,22
5	Ծպեղնավոտք	70	140	82,8	մ³	0,81
6	Ծայրակցորդ	80	50	24	մ³	0,10
7	Թեքան	60	120	55	մ³	0,40
Ընդամենը առանց կավարամածի և տախտակամածի					մ³	***1,85***
1	Կավարամած	100	50	1335	մ³	6,675
2	Ջրհորդանի տախտակամած	800	50	100	մ³	4,000
3	Պիպի տախտակամած	300	50	57,8	մ³	0,867
Ընդամենը կավարամած և տախտակամած					մ³	***11,54***
Ընդհանուր օգտագործվող փայտանյութը					մ³	***13,39***

Տանիքածածկի կառուցում

Հ.Հ.	Անվանումը	Չ.Մ.	Քանակը
1	Տանիքածածկի իրականացում ցինկապատ պրոֆիլավոր թիթեղից KP-25 b=0,55 մմ	մ²	445
2	Ջրհորդանների կառուցում ցինկապատ հարթ թիթեղից b=0,55 մմ ցվիքի հետ միասին	գմ	100
3	Գագաթի ցինկապատ հարթ թիթեղ b=0,55 մմ d=300մմ	մ²	17,34
4	Ջրհոս խողովակների կոմպլեկտ L= 6 մ	հատ	10
5	Տանիքի ծածկի հրապաշտպանում	մ²	515
6	Փայտյա կոնստրուկցիաների հրապաշտպանում	մ³	19,00
7	Կապելու լար Ф6А1	կգ	5,33
8	Մանր ծածկույթներ ցինկապատ հարթ թիթեղով b=0,55մմ	մ²	9,24
9	Օդատարերի ծածկոց ցինկապատ հարթ.թիթեղով 0,55 մմ 8 խողովակի համար	հատ	6
10	Դեֆլեկտորի յուղաներկում	մ²	3,8

Քանդման աշխատանքներ

Հ.Հ.	Անվանումը	Չ.Մ.	Քանակը
1	Ասբոշիֆրե տանիքածածկի քանդում կավարամածի հետ միասին	մ²	445
2	Ջրհորդանների քանդում	գծմ	100
3	Տանիքի վնասված փայտե կոնստրուկցիաների քանդում	մ³	1,85

ՏԱՆԻՔԻ ՋՐՀՈՐԴԱՆԻ ՀԱՆԳՈՒՅՑ

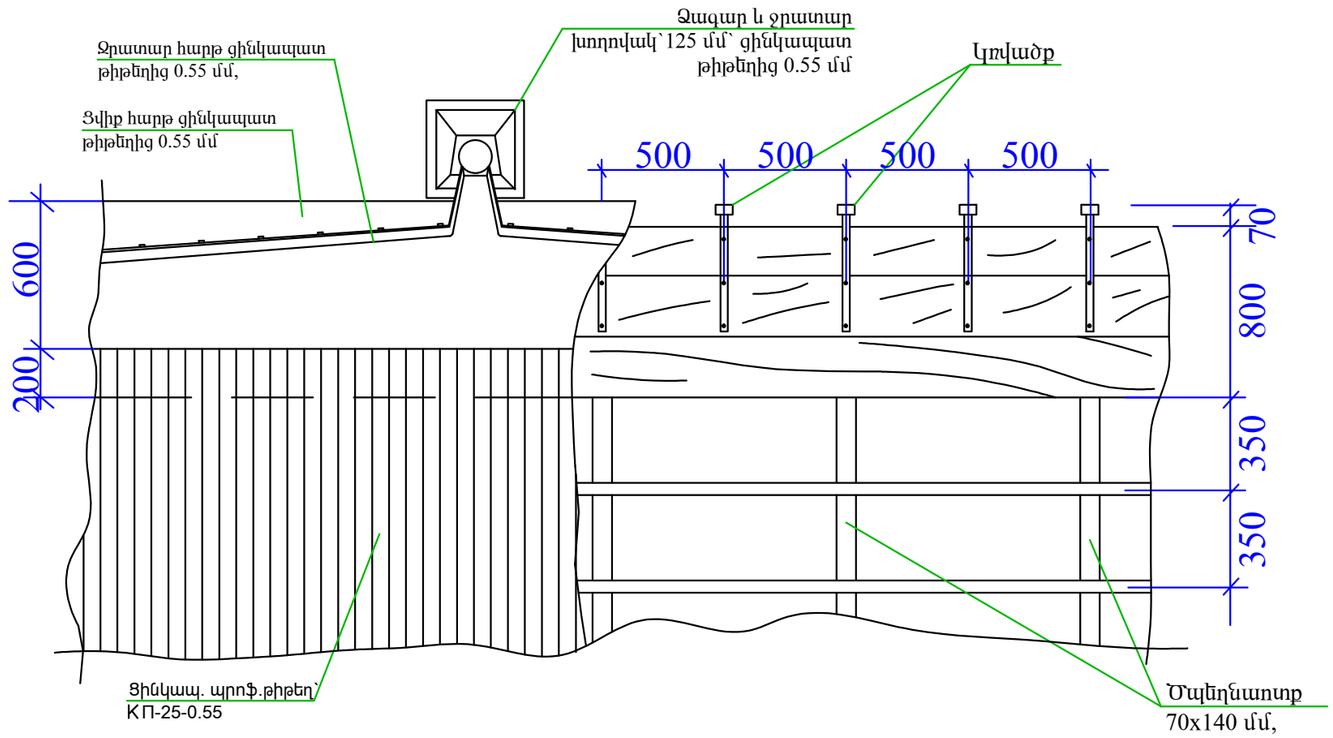

Ծանոթություն

Կավարամածը և ջրհորդանի տախտակամածն ամբողջությամբ իրանանացնել նոր փայտանյութով

ՆԳՃ	Ն.Սարդարյան			Սիամանթոյի անվան հ.162 հիմնական դպրոց ՊՈԱԿԻ-ի տանիքի հիմնանորոգման նախագիծ		
Նախագծ.	Ն.Սարդարյան					
				Ճարտարապետաշինարարական մաս	Փուլ	Թերթ	Թերթեր
					ՃՇ	6	7
				ջրհորդանի հանգույց, աշխատանքային ծավալներ	«ՍՈՒՖԵՏ» ՍՊԸ		